POZ. 1.9 - NADPROŻE WJAZDÓW DO GARAŻU; szt.1

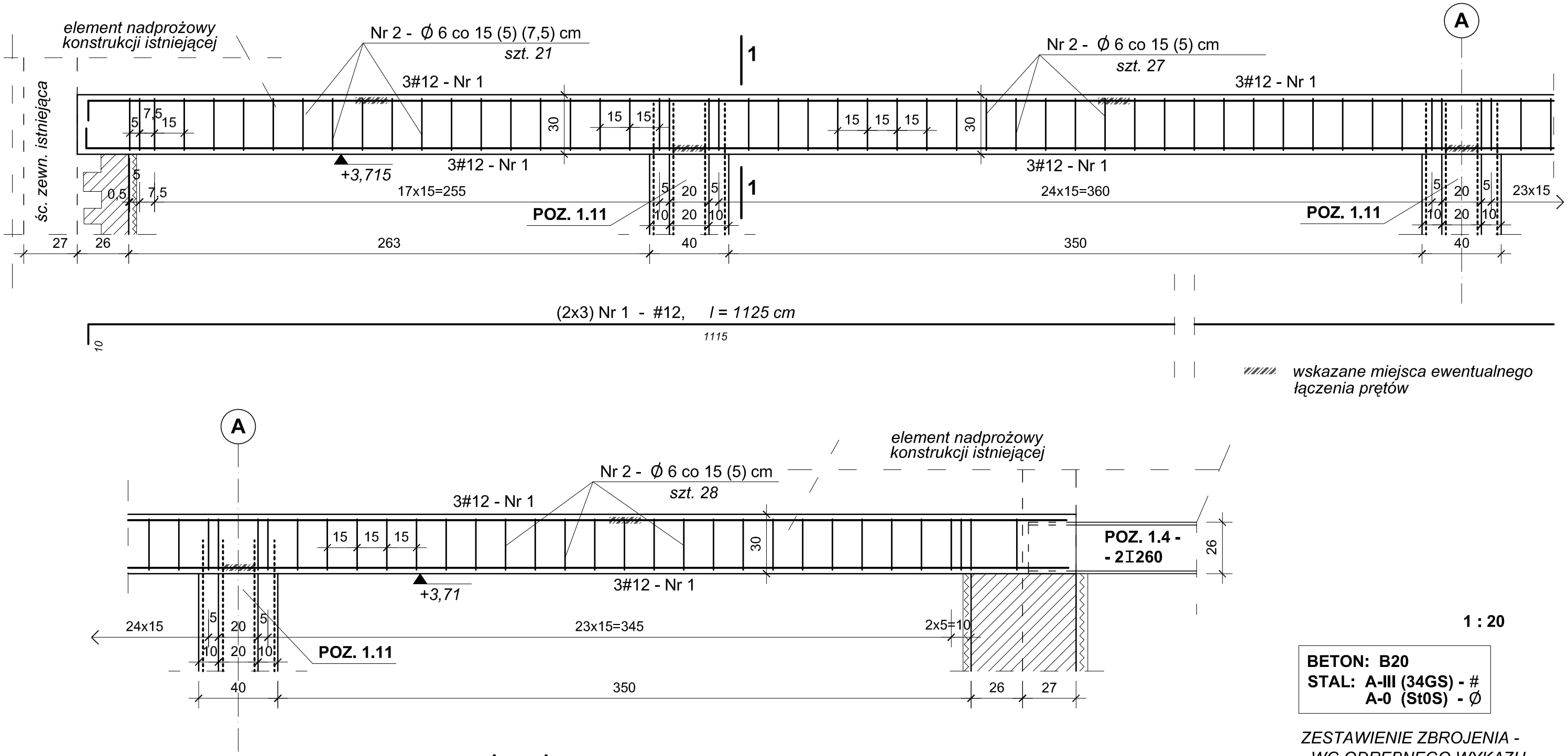

1 : 20

BETON: B20
STAL: A-III (34GS) - #
A-0 (St0S) - Ø

ZESTAWIENIE ZBROJENIA - - WG ODRĘBNEGO WYKAZU

1 — 1

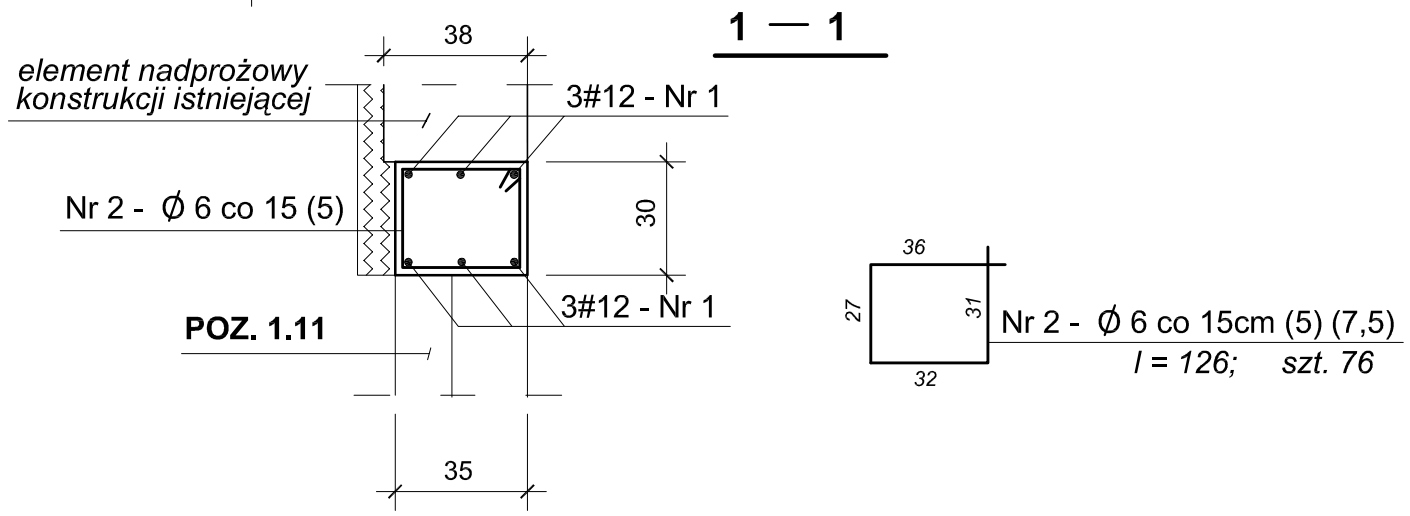

DEKTON PRACOWNIA ARCHITEKTONICZNA	tytuł rysunku	ELEMENTY WYLEWANE - POZ.1.9	nr rys.
ul.Iwaszkiewicza 87/7 70 - 783 Szczecin tel./fax 091-46 40 146	obiekt	PRZEBUDOWA BUDYNKU GARAŻOWEGO NA ŚWIETLICĘ I REMIZĘ OSP KOŁBASKOWO DZ. NR 179/ 2 i 70 /1	5
	data	06.2008r	skala
	branża	K O N S T R U K C J A	1:20
	faza	PROJEKT BUDOWLANY	
		imię i nazwisko / nr upr.	podpis
	projektant	mgr inż. DOROTA BUŁKA / 203/Sz/90	
	opracował		
	sprawdzający	inż. EWA GÓRKIEWICZ / 135/Sz/77	

p r a w a a u t o r s k i e z a s t r z e z o n e